バッテリー着脱式60W作業灯

YC-61D

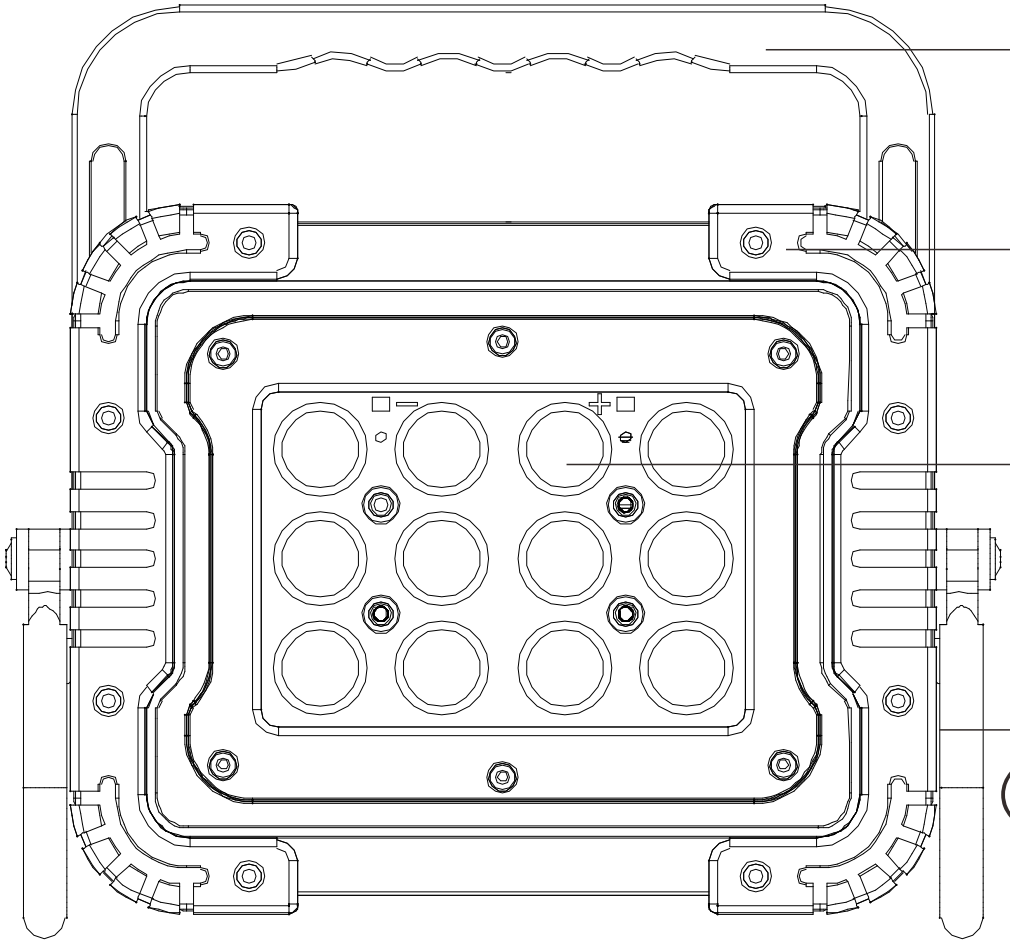

記号	名　称			型　式			
図名		図番		尺度	1：1	用紙	A4
設計		製図		承認			

GOODGOODS 株式会社 グッド・グッズ　昭輝照明 SYOKI LIGHTING SYOKI
LED照明の開発・製造・販売
☎ 072-447-8536　☎ 072-447-8537
www.goodgoods.co.jp　www.goodtoku.com

バッテリー着脱式60W作業灯

YC-61D

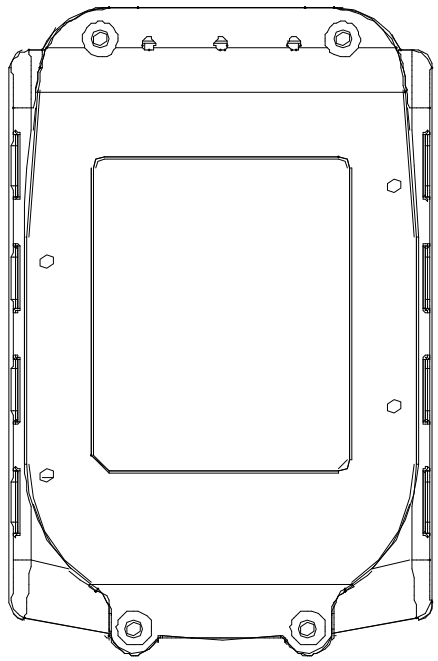

リチウムイオンバッテリ別売り

着脱式バッテリー18V（別売り）（互換品あり）
互換バッテリー：マキタ製 DC18V
下記品番限定
型番：BL1860B(6.0Ah)・BL1850B(5.0Ah)
・BL1850(5.0Ah)・BL1840(4.0Ah)
・BL1830B(3.0Ah)・BL1830（3.0Ah)

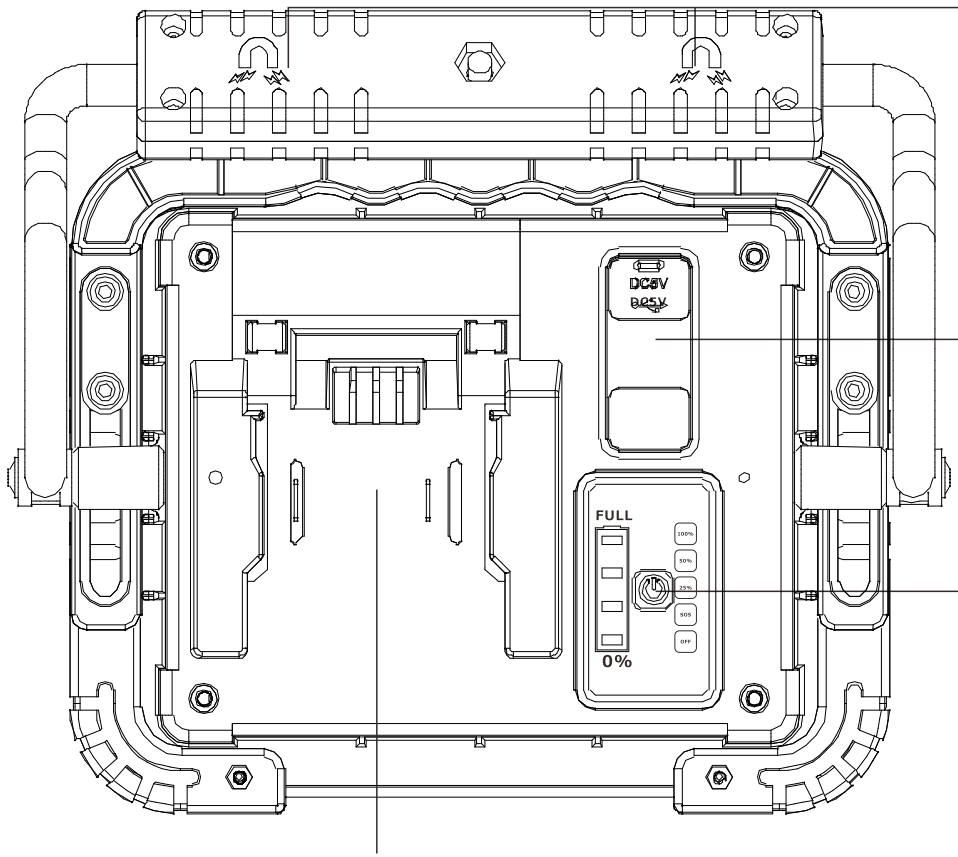

記号	名　称			型　式			
図名		図番		尺度	1：1	用紙	A4
設計		製図		承認			

GOODGOODS 株式会社 グッド・グッズ　昭輝照明 SYOKI LIGHTING SYOKI
LED照明の開発・製造・販売
☎ 072-447-8536　☎ 072-447-8537
www.goodgoods.co.jp　www.goodtoku.com

バッテリー着脱式60W作業灯

YC-61D　寸法図

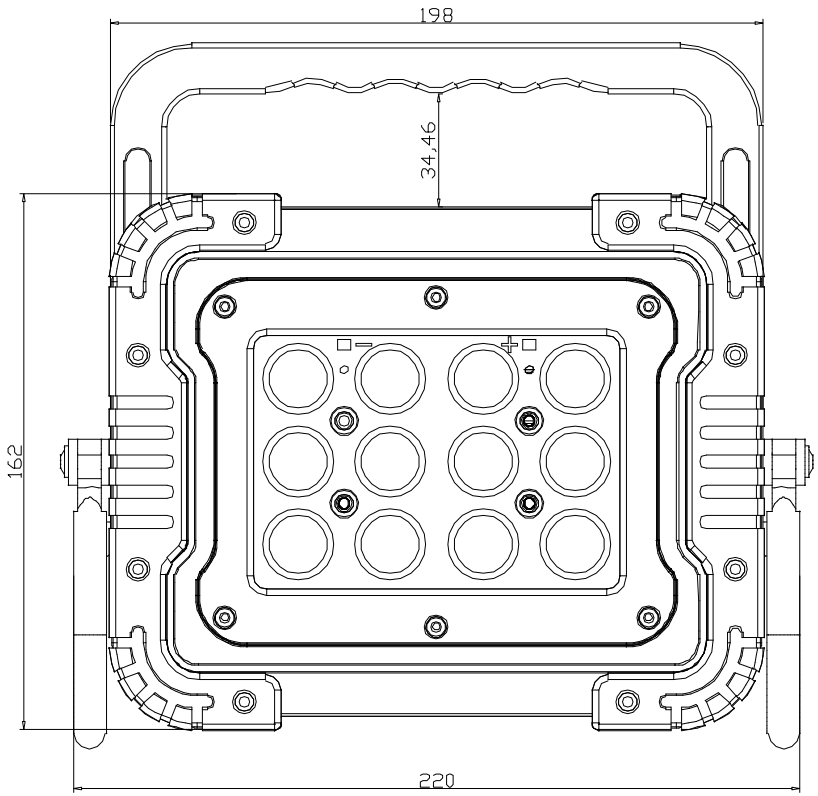

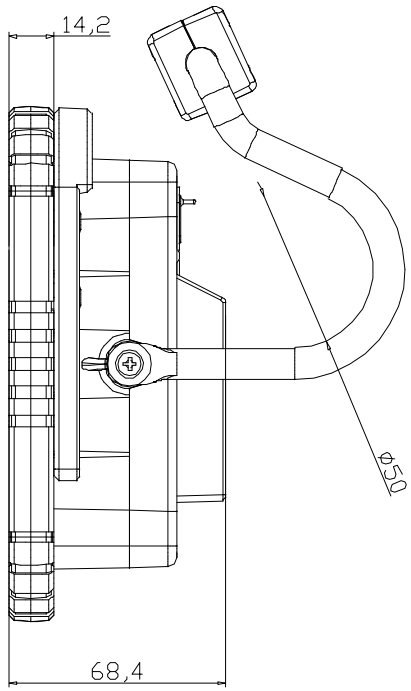

記号	名　称			型　式			
図名		図番		尺度	1：1	用紙	A4
設計		製図		承認			

GOODGOODS 株式会社 グッド・グッズ　昭輝照明 SYOKI LIGHTING SYOKI
LED照明の開発・製造・販売
☎ 072-447-8536　☎ 072-447-8537
www.goodgoods.co.jp　www.goodtoku.com

バッテリー着脱式60W作業灯

YC-61D

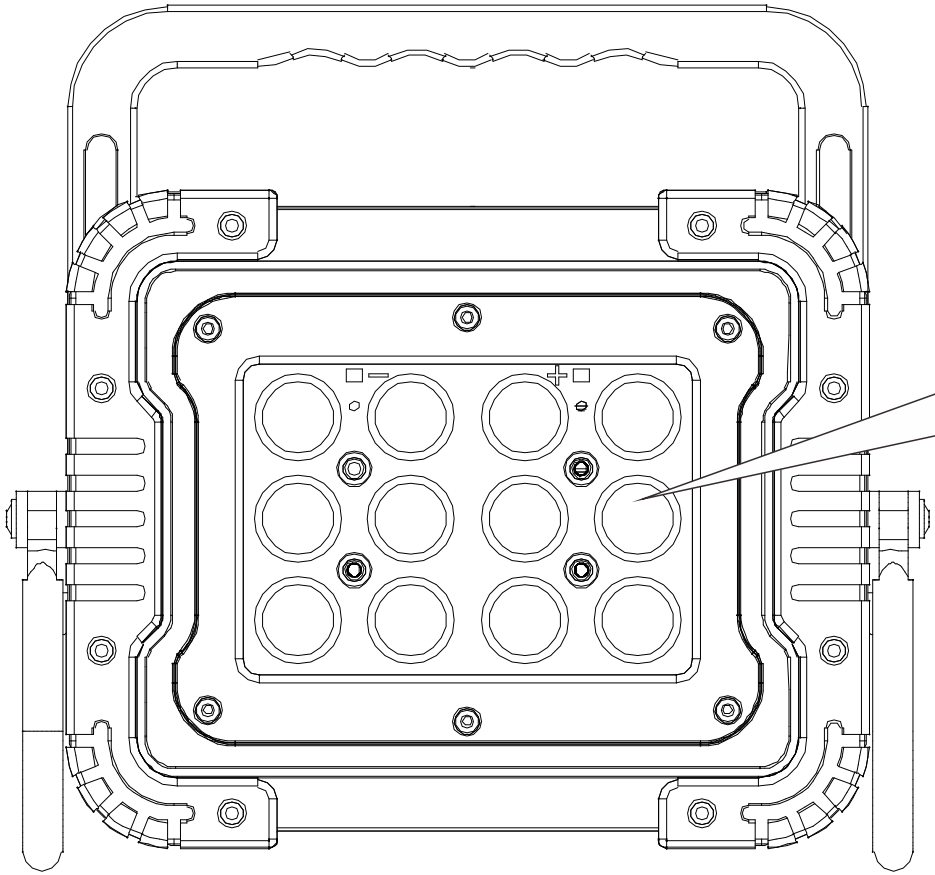

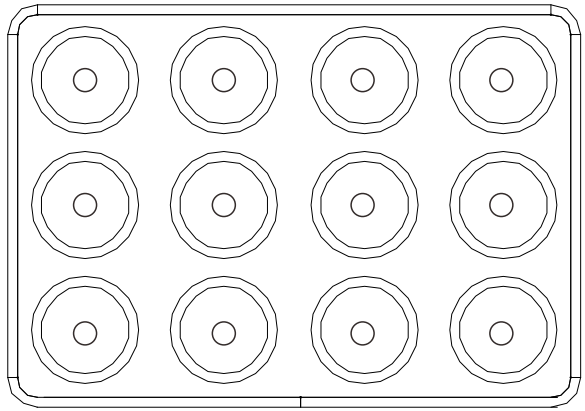

12個高輝度LED搭載

昼光色6500K

全光束約6000lm

緊急時、停電、災害時に役立つ

記号	名　称			型　式			
図名		図番		尺度	1：1	用紙	A4
設計		製図		承認			

GOODGOODS 株式会社 グッド・グッズ　昭輝照明 SYOKI LIGHTING SYOKI

LED照明の開発・製造・販売

☎ 072-447-8536　☎ 072-447-8537

www.goodgoods.co.jp　www.goodtoku.com

バッテリー着脱式60W作業灯

YC-61D

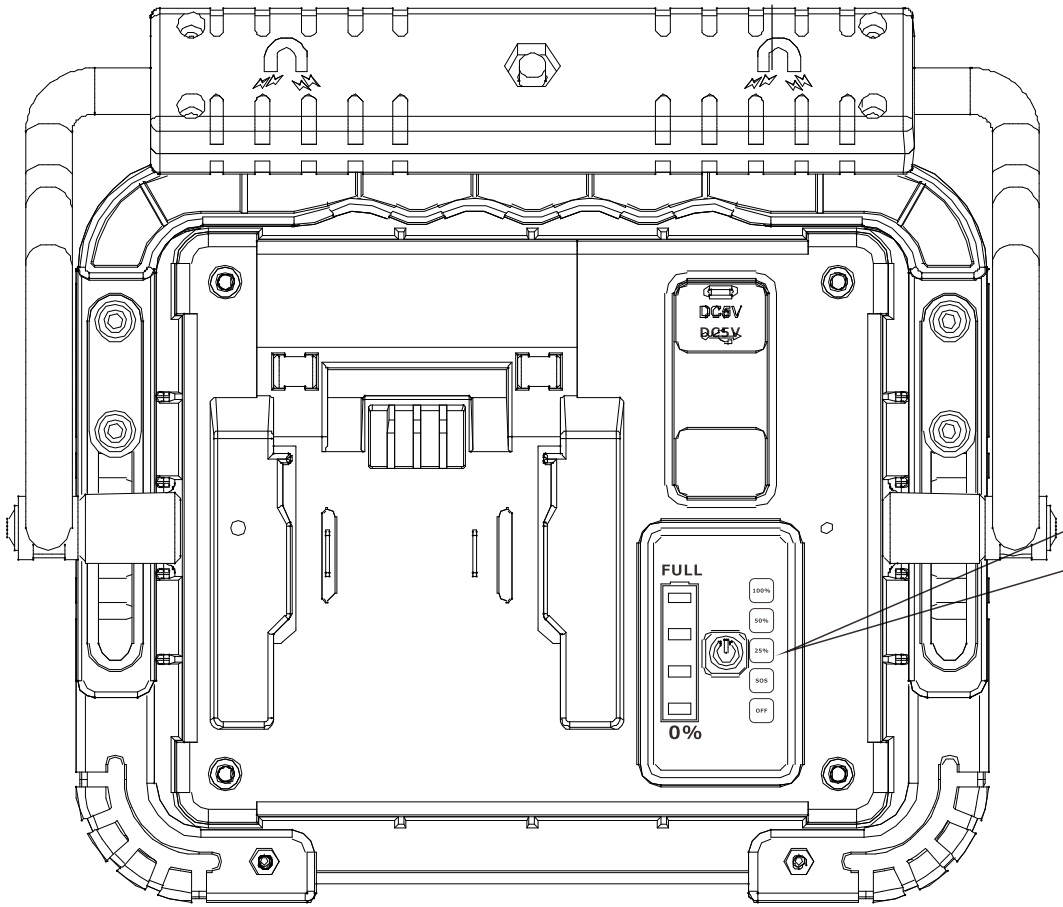

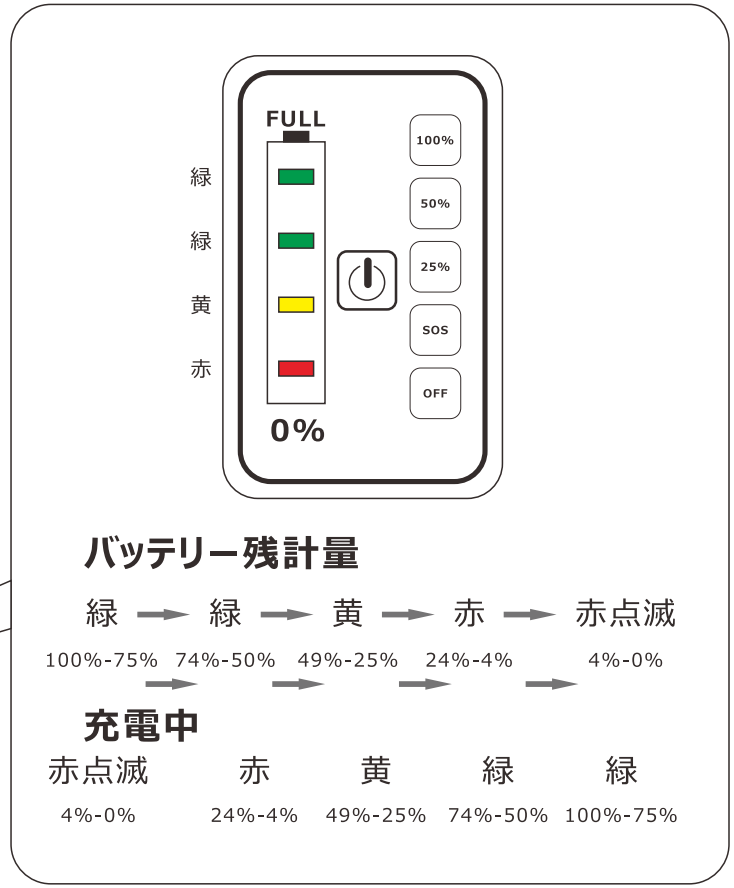

記号	名　称			型　式			
図名		図番		尺度	1：1	用紙	A4
設計		製図		承認			

GOODGOODS 株式会社 グッド・グッズ　昭輝照明 SYOKI LIGHTING SYOKI
LED照明の開発・製造・販売
☎ 072-447-8536　☎ 072-447-8537
www.goodgoods.co.jp　www.goodtoku.com

バッテリー着脱式60W作業灯

YC-61D

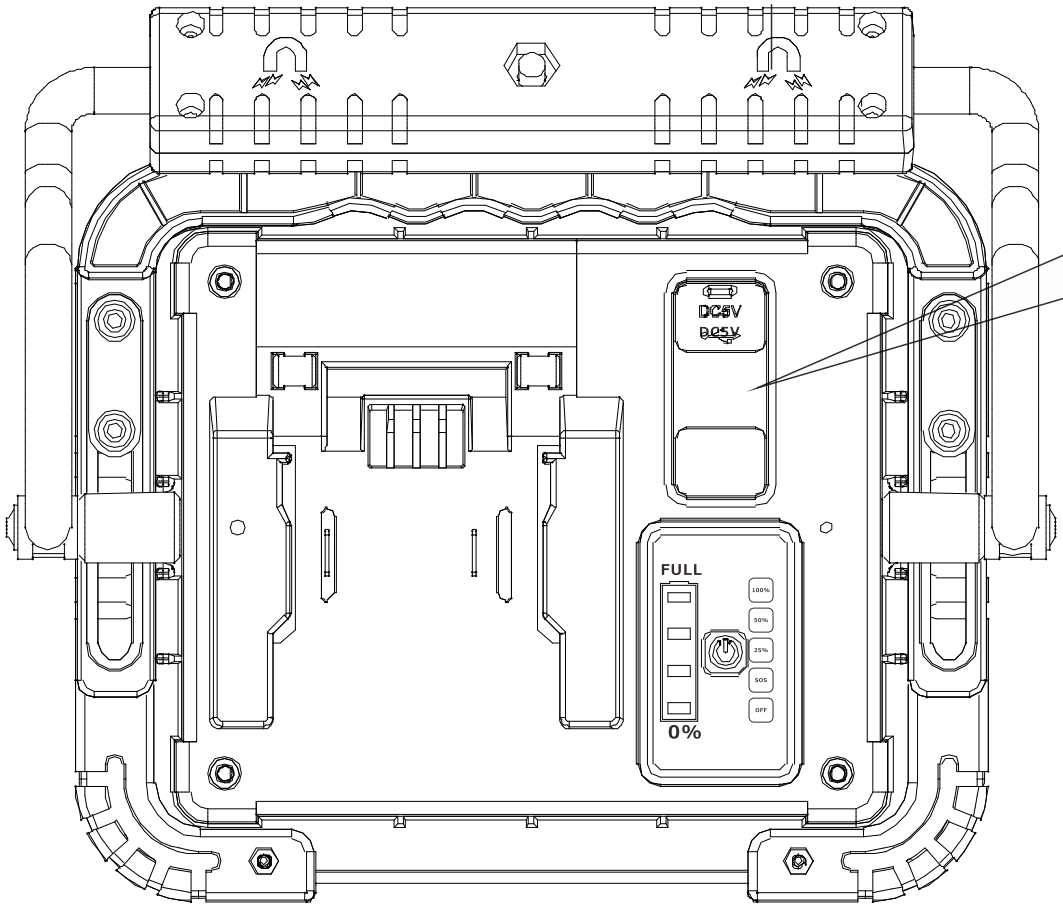

USB　5V1.5A出力付　スマホ等のUSB端末に充電可能
※ご使用の端末等により充電できない場合がございます。

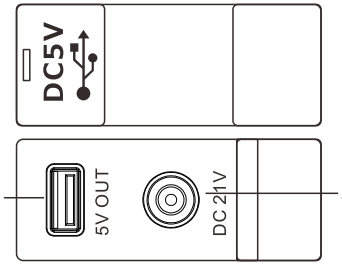

USB出力口
5V 1.5A

専用ACアダプターを付属していないため、充電口はご利用頂けません。

記号	名　称			型　式			
図名		図番		尺度	1：1	用紙	A4
設計		製図		承認			

GOODGOODS 株式会社 グッド・グッズ　昭輝照明 SYOKI LIGHTING SYOKI
LED照明の開発・製造・販売
☎ 072-447-8536　☎ 072-447-8537
www.goodgoods.co.jp　www.goodtoku.com

バッテリー着脱式60W作業灯

YC-61D　スライドハンドル

本体に収納可

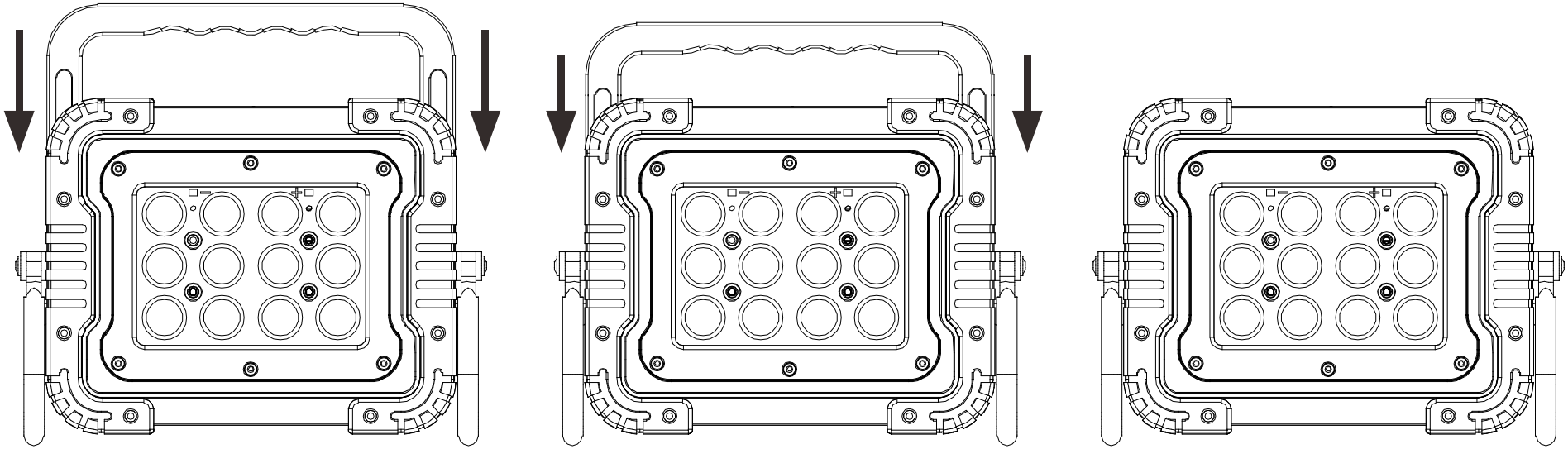

記号	名　称			型　式			
図名		図番		尺度	1：1	用紙	A4
設計		製図		承認			

GOODGOODS 株式会社 グッド・グッズ　昭輝照明 SYOKI LIGHTING SYOKI
LED照明の開発・製造・販売
☎ 072-447-8536　☎ 072-447-8537
www.goodgoods.co.jp　www.goodtoku.com

バッテリー着脱式60W作業灯

YC-61D　多機能U字アーム

前後360°可動

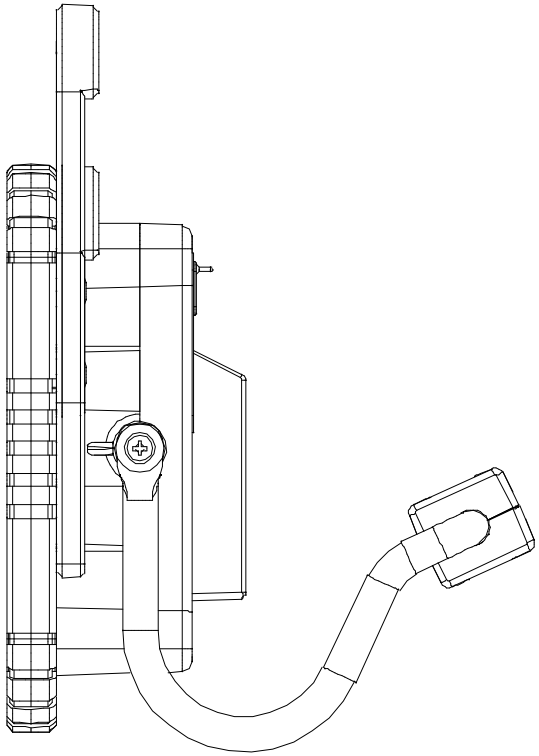

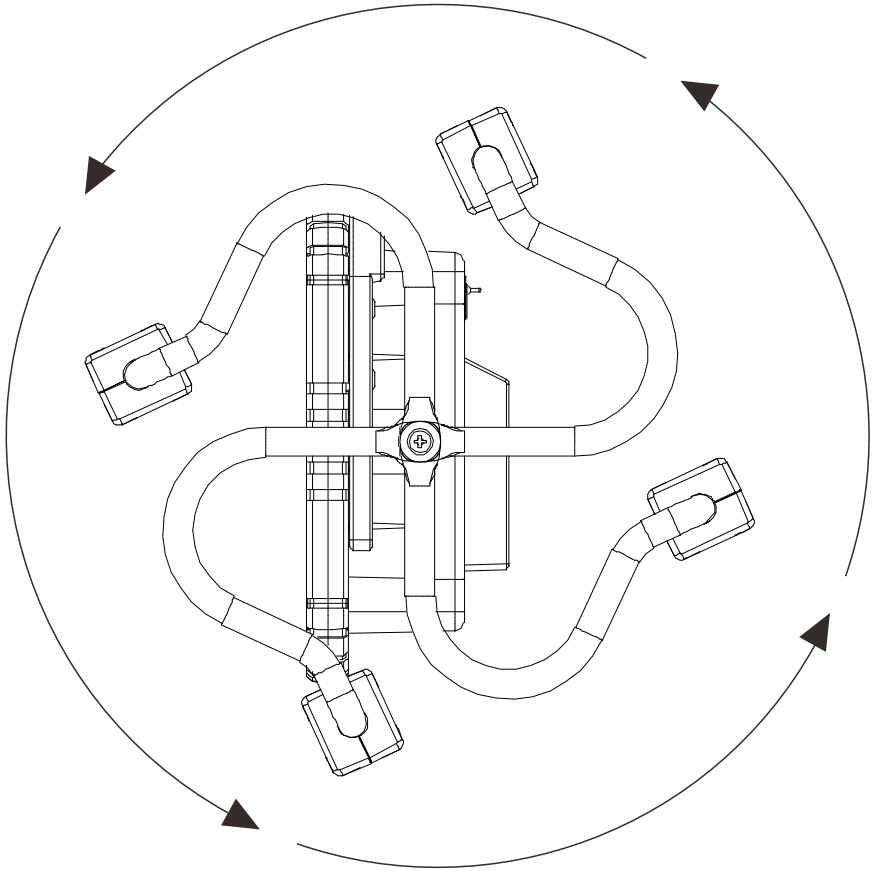

記号	名　称			型　式			
図名		図番		尺度	1：1	用紙	A4
設計		製図		承認			

GOODGOODS 株式会社 グッド・グッズ　昭輝照明 SYOKI LIGHTING SYOKI
LED照明の開発・製造・販売
☎ 072-447-8536　☎ 072-447-8537
www.goodgoods.co.jp　www.goodtoku.com

バッテリー着脱式60W作業灯

YC-61D リチウムイオンバッテリ別売り

着脱式バッテリー18V（別売り）（互換品あり）
互換バッテリー：マキタ製 DC18V
下記品番限定
型番：BL1860B(6.0Ah)・BL1850B(5.0Ah)
・BL1850(5.0Ah)・BL1840(4.0Ah)
・BL1830B(3.0Ah)・BL1830（3.0Ah）

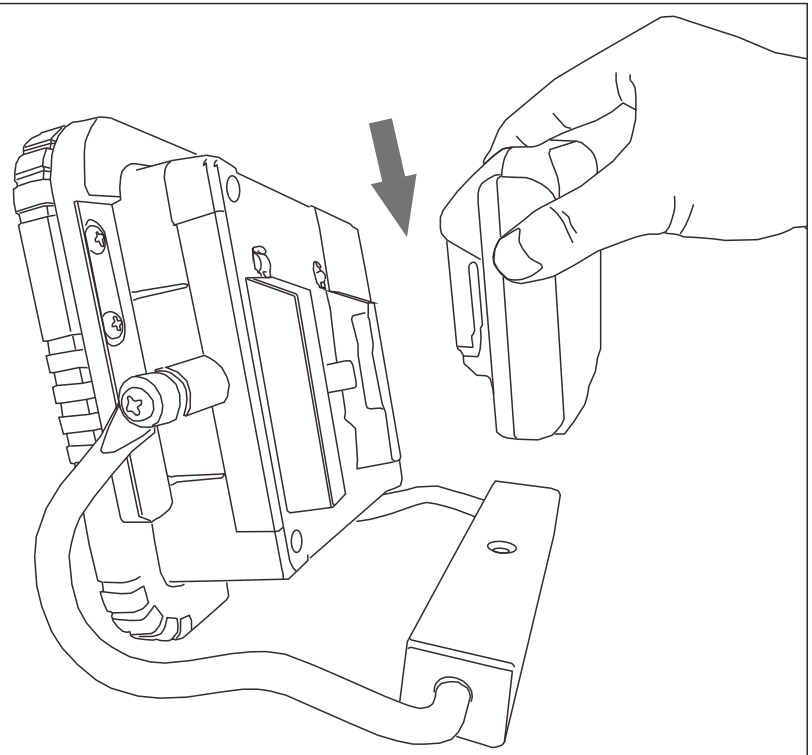

装着時：バッテリーを上方向から差し込んでください

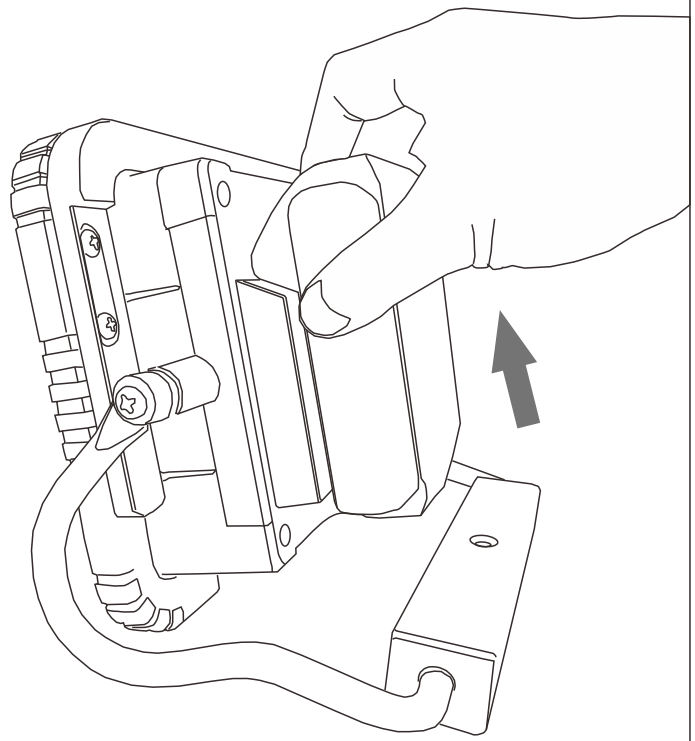

取り外し時：バッテリーパックの上にあるボタンを押したまま引き上げてください

記号	名　称			型　式			
図名		図番		尺度	1：1	用紙	A4
設計		製図		承認			

GOODGOODS 株式会社 グッド・グッズ　昭輝照明 SYOKI LIGHTING SYOKI
LED照明の開発・製造・販売
☎ 072-447-8536　☎ 072-447-8537
www.goodgoods.co.jp　www.goodtoku.com

バッテリー着脱式60W作業灯

YC-61D

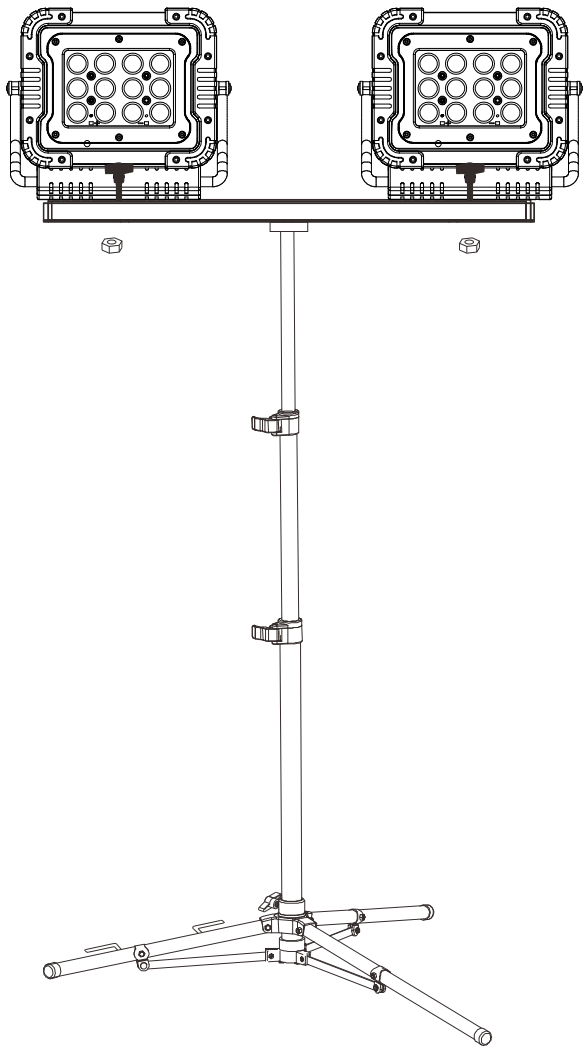

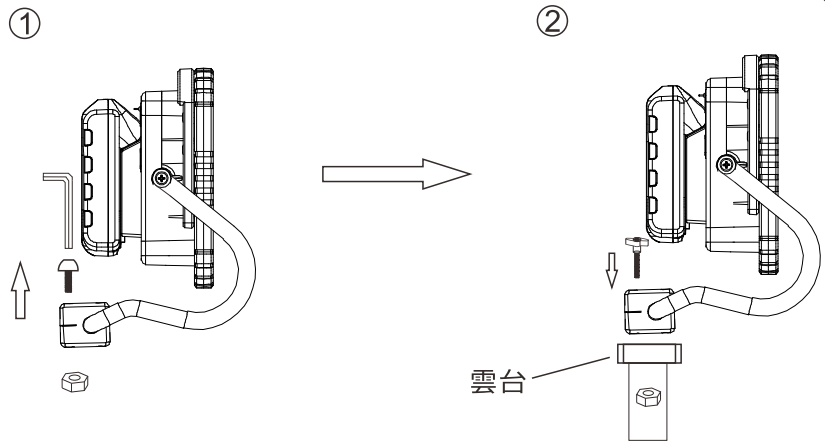

当社の三脚スタンド（品番：JD-002A）なら、２台搭載が可能

灯具本体のネジを取外し、三脚の雲台に灯具の付属品M6ノブボルトを使用して、ナットで固定します。

記号	名　称			型　式			
図名		図番		尺度	1：1	用紙	A4
設計		製図		承認			

GOODGOODS 株式会社 グッド・グッズ　昭輝照明 SYOKI LIGHTING SYOKI
LED照明の開発・製造・販売
☎ 072-447-8536　☎ 072-447-8537
www.goodgoods.co.jp　www.goodtoku.com

バッテリー着脱式60W作業灯

YC-61D

金属面に張り付け

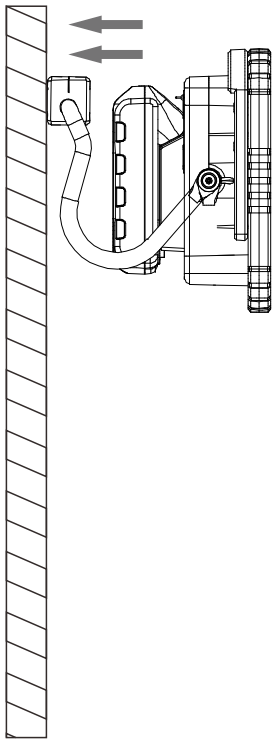

三脚に取付

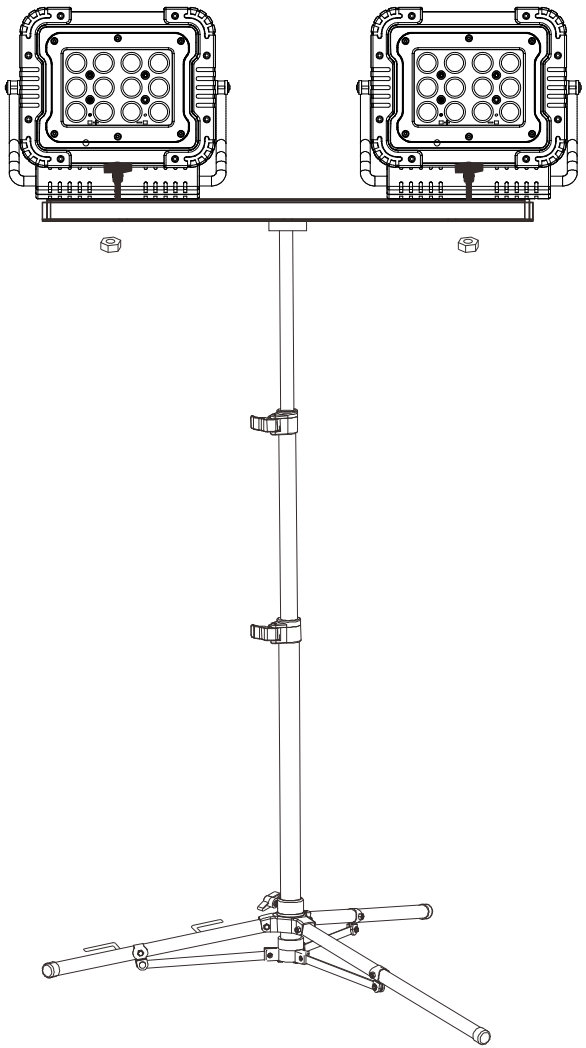

手持ち

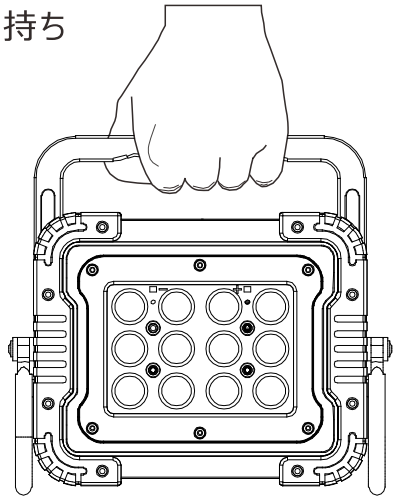

据え置き

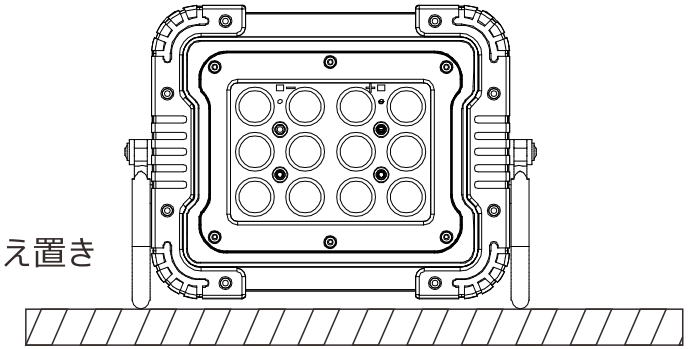

※マグネット強度について
マグネットは、磁石がつく設置面の金属含有量や塗料などによりその強度が異なります。

記号	名　称			型　式			
図名		図番		尺度	1：1	用紙	A4
設計		製図		承認			

GOODGOODS 株式会社 グッド・グッズ　昭輝照明 SYOKI LIGHTING SYOKI
LED照明の開発・製造・販売
☎ 072-447-8536　☎ 072-447-8537
www.goodgoods.co.jp　www.goodtoku.com